オプションアクセサリー構成図：MAX-351

ASAHI SPECTRA

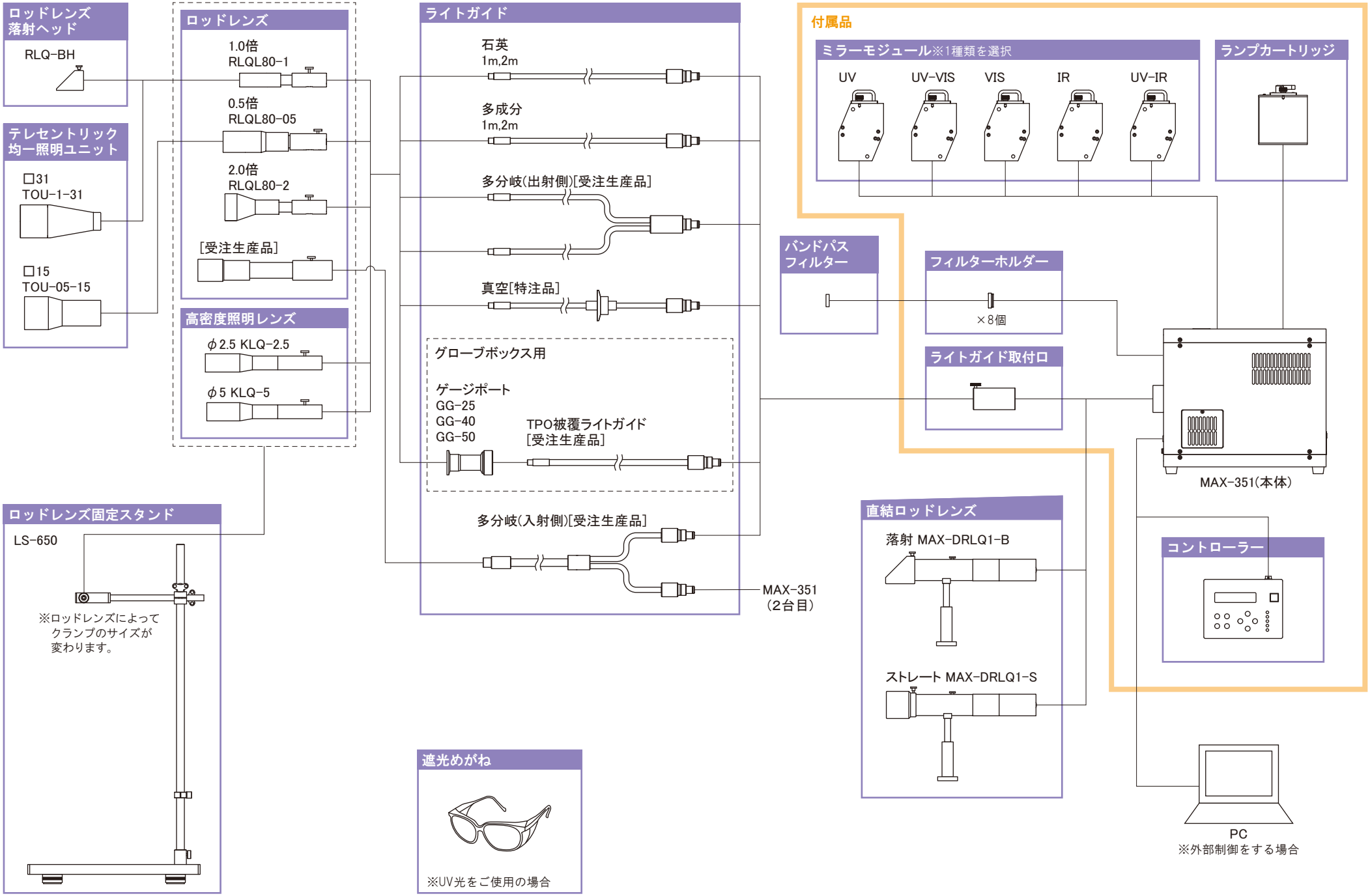

朝日分光株式会社　国内営業部　本社(東京) TEL: 03-3909-1151　FAX:03-3909-1152　栃木　TEL:0287-37-4763　FAX:0287-37-4001　大阪　TEL:06-4807-1777　FAX:06-4807-1778

250129.0000